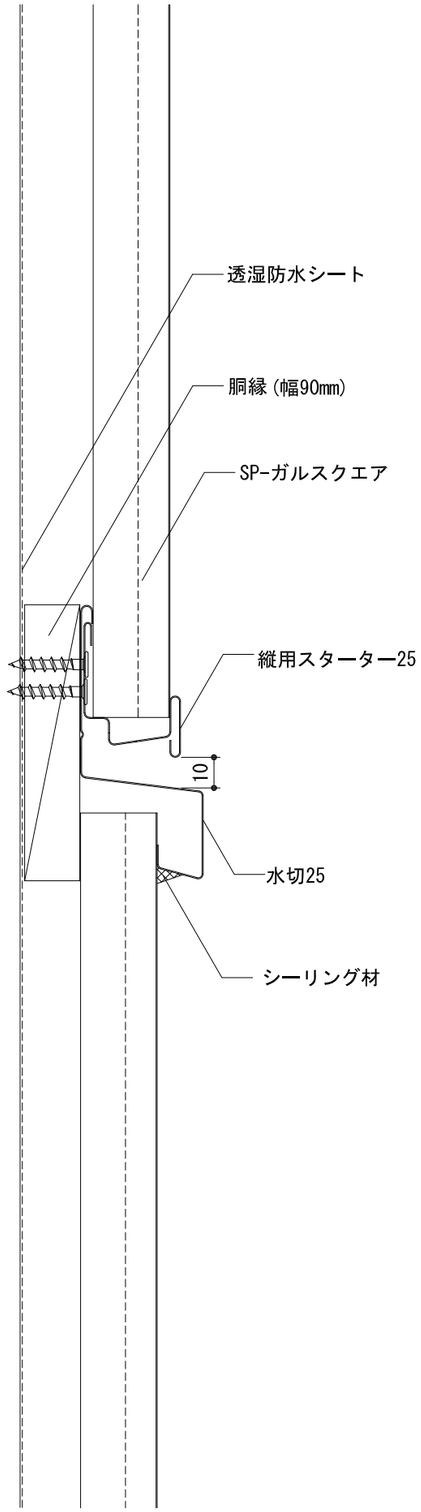

アイジー工業株式会社	アイジーサイディング参考ディテール	名称	SP-ガルスクエア　新築 縦継ぎ02（水切25・縦用スターター25）	単位	mm	縮尺	1/2（A3）	図番	wt045-04-02	特記	