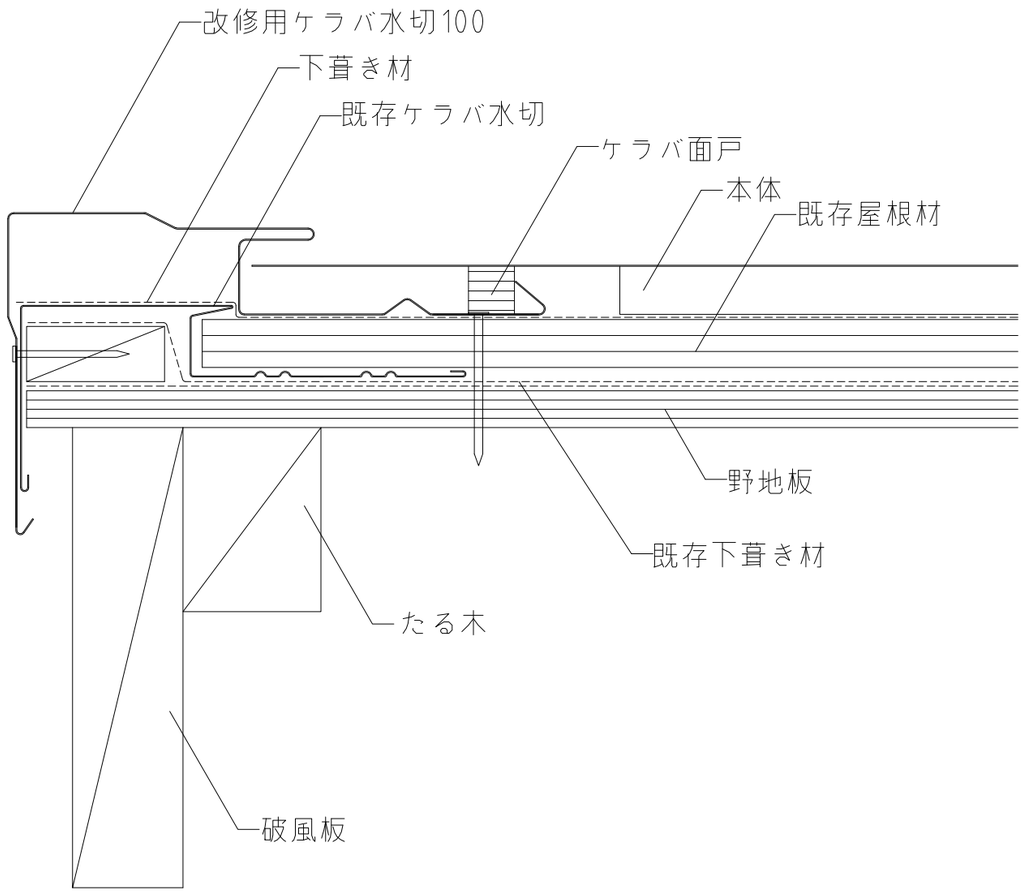

・下葺き材は、アスファルトルーフィング940以上を施工してください。

アイジー工業株式会社	アイジールーフシリーズ参考ディテール	名称	アイジールーフ　スーパーガルテクト　改修（直張工法） ケラバ05（改修用ケラバ水切100、ケラバ面戸）	単位	mm	縮尺	1/2（A3）	図番	wr007-02-05	特記	